TABLERO PRINCIPAL (TP)

NOMBRE DEL PROYECTO — **120 / 240 VOLTIOS** — **NEUTRO SOLIDO**

TABLERO MONOFASICO: (TP) — **CIRCUITOS 30** — **BARRAS DE: 600 AMPS** — **65 KA** — **BARRA TIERRAS**

Long. (m)	Altura (m)	Nombre del Circuito	Conductores T	N	F	OCPD Amps	Polos	Dia. (MM)	VD (%)	Vd (V)	VOLT AMPS A	B	No. Circ.	FASES A	B	No. Circ.	VOLT AMPS A	B	Vd (V)	VD (%)	Dia. (MM)	OCPD Polos	Amps	Conductores F	N	T	Nombre del Circuito	Altura (m)	Long. (m)
62		TABLERO VILLA 01 (V01) (NUEVO)	8	2	2	100	2	32	3.5	8.4		12,700	1	I	+	2		12,700	8.3	3.5	32	2	100	1/0	1/0	8	TABLERO VILLA 03 (V03) (NUEVO)		97
											13,000		3	+	I	4	13,000												
83		TABLERO VILLA 02 (V02) (NUEVO)	8	1/0	1/0	100	2	32	3.0	7.1		12,700	5	I	+	6		7,500	2.8	1.2	38	2	100	2	2	8	TABLERO TA (EXISTENTE)		35
											13,000		7	+	I	8	7,500												
70		TABLERO TD (EXISTENTE)	8	2	2	100	2	38	2.1	5.0		6,750	9	I	+	10		1,750	0.5	0.2	32	2	70	4	4	8	TABLERO TO (EXISTENTE)		17
											6,750		11	+	I	12	1,750												
14		TABLERO TB (EXISTENTE)	8	4	4	70	2	32	0.2	0.4		1,750	13	I	+	14		1,750	0.3	0.1	33	2	100	4	4	8	TABLERO TC (EXISTENTE)		10
											1,750		15	+	I	16	1,750												
													17	I	+	18													
													19	+	I	20													
													21	I	+	22													
													23	+	I	24													
													25	I	+	26													
													27	+	I	28													
													29	I	+	30													

RESUMEN	34,500	33,900	FACTOR DE DEMANDA 68 %	24,000	23,700	RESUMEN
TOTAL DE CARGA INSTALADA: **484** AMPERIOS	TOTAL FASE **A** INSTALADA: 58,500			TOTAL FASE **B** INSTALADA: 57,600		**ALIMENTADOR**
TOTAL DE CARGA DEMANDADA: **329** AMPERIOS	TOTAL FASE **A** DEMANDADA: 39,780			TOTAL FASE **B** DEMANDADA: 39,168		3x[2 # 3/0 THHN CU (FASES)] 3x[1 # 3/0 THHN CU (NEUTRO)] 3x[1 # 1/0 THHN CU (TIERRA)]
INTERRUPTOR PRINCIPAL CAPACIDAD: **600** A / 2P CAPACIDAD INTERRUPTIVA: **65** K AMPS IGUAL O SIMILAR AL MODELO EATON: **HLD3600L**	**VOLT AMPERIOS INSTALADOS** 116,100			**VOLT AMPERIOS DEMANDADOS** 78,948		**CANALIZACION** 3x[50 MM EMT]

TABLERO IGUAL O SIMILAR AL MODELO EATON: P4

TABLERO CABINA 01 (TA-V01)

NOMBRE DEL PROYECTO — **120 / 240 VOLTIOS** — **NEUTRO SOLIDO**

TABLERO MONOFASICO: (V01) — **CIRCUITOS 20** — **BARRAS DE: 125 AMPS** — **22 KA** — **BARRA TIERRAS**

Long. (m)	Altura (m)	Nombre del Circuito	Conductores T	N	F	OCPD Amps	Polos	Dia. (MM)	VD (%)	Vd (V)	VOLT AMPS A	B	No. Circ.	FASES A	B	No. Circ.	VOLT AMPS A	B	Vd (V)	VD (%)	Dia. (MM)	OCPD Polos	Amps	Conductores F	N	T	Nombre del Circuito	Altura (m)	Long. (m)
25		COCINA ELÉCTRICA. **(CH240)**	8		6	40	2	25	1.3	2.7		4,000	1	I	+	2		600	1.0	0.5	19	2	20	10		10	AIRE ACONDICIONADO (SALA-COCINA)		25
											4,000		3	+	I	4	600												
25		AIRE ACONDICIONADO (HAB-02)	10		10	20	2	19	0.5	1.0		600	5	+	I	6		600	1.0	0.5	19	2	20	10		10	AIRE ACONDICIONADO (HAB-01)		25
											600		7	I	+	8	600												
20		CALENTADOR DE AGUA	8		8	40	2	25	1.2	2.6		3,000	9	+	I	10		1,500	3.3	2.7	13	1	20	12	12	12	TOMACORRIENTES COCINA **(CHFGF120)**		20
											3,000		11	+	I	12	1,500		3.3	2.7	13	1	20	12	12	12	TOMACORRIENTES COCINA **(CHFGF120)**		20
20		TOMACORRIENTES USO GENERAL **(CHFCAF120)**	12	12	12	20	1	13	2.2	2.6		1,200	13			14		1,200	2.6	2.2	13	1	20	12	12	12	TOMACORRIENTES USO GENERAL **(CHFCAF120)**		20
20		TOMACORRIENTES BAÑO **(CHFGF120)**	12	12	12	20	1	13	2.7	3.3	1,500		15	I	+	16	1,200		2.6	2.2	13	1	20	12	12	12	ILUMINACIÓN GENERAL **(CHFCAF120)**		20

RESUMEN	9,100	8,800	FACTOR DE DEMANDA 65 %	3,900	3,900	RESUMEN
TOTAL DE CARGA INSTALADA: **107** AMPERIOS	TOTAL FASE **A** INSTALADA: 13,000			TOTAL FASE **B** INSTALADA: 12,700		**ALIMENTADOR**
TOTAL DE CARGA DEMANDADA: **70** AMPERIOS	TOTAL FASE **A** DEMANDADA: 8,450			TOTAL FASE **B** DEMANDADA: 8,255		2 # 2 THHN CU (FASES) 1 # 2 THHN CU (NEUTRO) 1 # 8 THHN CU (TIERRA)
INTERRUPTOR PRINCIPAL CAPACIDAD: **100** A / 2P CAPACIDAD INTERRUPTIVA: **22** K AMPS IGUAL O SIMILAR AL MODELO EATON: **CH2100**	**VOLT AMPERIOS INSTALADOS** 25,700			**VOLT AMPERIOS DEMANDADOS** 16,705		**CANALIZACION** 32 MM EMT

TABLERO IGUAL O SIMILAR AL MODELO EATON: CH20L125X2PF

TABLERO CABINA 02 (TA-V02)

NOMBRE DEL PROYECTO — **120 / 240 VOLTIOS** — **NEUTRO SOLIDO**

TABLERO MONOFASICO: (V02) — **CIRCUITOS 20** — **BARRAS DE: 125 AMPS** — **22 KA** — **BARRA TIERRAS**

Long. (m)	Altura (m)	Nombre del Circuito	Conductores T	N	F	OCPD Amps	Polos	Dia. (MM)	VD (%)	Vd (V)	VOLT AMPS A	B	No. Circ.	FASES A	B	No. Circ.	VOLT AMPS A	B	Vd (V)	VD (%)	Dia. (MM)	OCPD Polos	Amps	Conductores F	N	T	Nombre del Circuito	Altura (m)	Long. (m)
25		COCINA ELÉCTRICA. **(CH240)**	8		6	40	2	25	1.3	2.7		4,000	1	I	+	2		600	1.0	0.5	19	2	20	10		10	AIRE ACONDICIONADO (SALA-COCINA)		25
											4,000		3	+	I	4	600												
25		AIRE ACONDICIONADO (HAB-02)	10		10	20	2	19	0.5	1.0		600	5	+	I	6		600	1.0	0.5	19	2	20	10		10	AIRE ACONDICIONADO (HAB-01)		25
											600		7	I	+	8	600												
20		CALENTADOR DE AGUA	8		8	40	2	25	1.2	2.6		3,000	9	+	I	10		1,500	3.3	2.7	13	1	20	12	12	12	TOMACORRIENTES COCINA **(CHFGF120)**		20
											3,000		11	+	I	12	1,500		3.3	2.7	13	1	20	12	12	12	TOMACORRIENTES COCINA **(CHFGF120)**		20
20		TOMACORRIENTES USO GENERAL **(CHFCAF120)**	12	12	12	20	1	13	2.2	2.6		1,200	13			14		1,200	2.6	2.2	13	1	20	12	12	12	TOMACORRIENTES USO GENERAL **(CHFCAF120)**		20
20		TOMACORRIENTES BAÑO **(CHFGF120)**	12	12	12	20	1	13	2.7	3.3	1,500		15	I	+	16	1,200		2.6	2.2	13	1	20	12	12	12	ILUMINACIÓN GENERAL **(CHFCAF120)**		20

RESUMEN	9,100	8,800	FACTOR DE DEMANDA 65 %	3,900	3,900	RESUMEN
TOTAL DE CARGA INSTALADA: **107** AMPERIOS	TOTAL FASE **A** INSTALADA: 13,000			TOTAL FASE **B** INSTALADA: 12,700		**ALIMENTADOR**
TOTAL DE CARGA DEMANDADA: **70** AMPERIOS	TOTAL FASE **A** DEMANDADA: 8,450			TOTAL FASE **B** DEMANDADA: 8,255		2 # 1/0 THHN CU (FASES) 1 # 1/0 THHN CU (NEUTRO) 1 # 8 THHN CU (TIERRA)
INTERRUPTOR PRINCIPAL CAPACIDAD: **100** A / 2P CAPACIDAD INTERRUPTIVA: **22** K AMPS IGUAL O SIMILAR AL MODELO EATON: **CH2100**	**VOLT AMPERIOS INSTALADOS** 25,700			**VOLT AMPERIOS DEMANDADOS** 16,705		**CANALIZACION** 38 MM EMT

TABLERO IGUAL O SIMILAR AL MODELO EATON: CH20L125X2PF

TABLERO CABINA 03 (TA-V03)

NOMBRE DEL PROYECTO — **120 / 240 VOLTIOS** — **NEUTRO SOLIDO**

TABLERO MONOFASICO: (V03) — **CIRCUITOS 20** — **BARRAS DE: 125 AMPS** — **22 KA** — **BARRA TIERRAS**

Long. (m)	Altura (m)	Nombre del Circuito	Conductores T	N	F	OCPD Amps	Polos	Dia. (MM)	VD (%)	Vd (V)	VOLT AMPS A	B	No. Circ.	FASES A	B	No. Circ.	VOLT AMPS A	B	Vd (V)	VD (%)	Dia. (MM)	OCPD Polos	Amps	Conductores F	N	T	Nombre del Circuito	Altura (m)	Long. (m)
25		COCINA ELÉCTRICA. **(CH240)**	8		6	40	2	25	1.3	2.7		4,000	1	I	+	2		600	1.0	0.5	19	2	20	10		10	AIRE ACONDICIONADO (SALA-COCINA)		25
											4,000		3	+	I	4	600												
25		AIRE ACONDICIONADO (HAB-02)	10		10	20	2	19	0.5	1.0		600	5	+	I	6		600	1.0	0.5	19	2	20	10		10	AIRE ACONDICIONADO (HAB-01)		25
											600		7	I	+	8	600												
20		CALENTADOR DE AGUA	8		8	40	2	25	1.2	2.6		3,000	9	+	I	10		1,500	3.3	2.7	13	1	20	12	12	12	TOMACORRIENTES COCINA **(CHFGF120)**		20
											3,000		11	+	I	12	1,500		3.3	2.7	13	1	20	12	12	12	TOMACORRIENTES COCINA **(CHFGF120)**		20
20		TOMACORRIENTES USO GENERAL **(CHFCAF120)**	12	12	12	20	1	13	2.2	2.6		1,200	13			14		1,200	2.6	2.2	13	1	20	12	12	12	TOMACORRIENTES USO GENERAL **(CHFCAF120)**		20
20		TOMACORRIENTES BAÑO **(CHFGF120)**	12	12	12	20	1	13	2.7	3.3	1,500		15	I	+	16	1,200		2.6	2.2	13	1	20	12	12	12	ILUMINACIÓN GENERAL **(CHFCAF120)**		20

RESUMEN	9,100	8,800	FACTOR DE DEMANDA 65 %	3,900	3,900	RESUMEN
TOTAL DE CARGA INSTALADA: **107** AMPERIOS	TOTAL FASE **A** INSTALADA: 13,000			TOTAL FASE **B** INSTALADA: 12,700		**ALIMENTADOR**
TOTAL DE CARGA DEMANDADA: **70** AMPERIOS	TOTAL FASE **A** DEMANDADA: 8,450			TOTAL FASE **B** DEMANDADA: 8,255		2 # 1/0 THHN CU (FASES) 1 # 1/0 THHN CU (NEUTRO) 1 # 8 THHN CU (TIERRA)
INTERRUPTOR PRINCIPAL CAPACIDAD: **100** A / 2P CAPACIDAD INTERRUPTIVA: **22** K AMPS IGUAL O SIMILAR AL MODELO EATON: **CH2100**	**VOLT AMPERIOS INSTALADOS** 25,700			**VOLT AMPERIOS DEMANDADOS** 16,705		**CANALIZACION** 38 MM EMT

TABLERO IGUAL O SIMILAR AL MODELO EATON: CH20L125X2PF

TABLA RESUMEN DEL PROYECTO

Proyecto con Transformador

TABLA RESUMEN DEL PROYECTO

	Transformador	TP	TV01	TV02	TV03	TA	TB	TC	TD	TO
KVA	100									
%Z	≤ 6									
Fases	3x[2#3/0 (F)] 3x[1#3/0 (N)]									
Corriente Corto Circuito (KA)	5.8									
KVA Totales		116.10	25.7	25.7	25.7	15.0	2.5	2.5	13.5	2.5
KVA Demandados		78.95	16.7	16.7	16.7	9.0	1.75	1.75	8.1	1.75
Factor de Demanda		0.68	0.65	0.65	0.65	0.6	0.7	0.7	0.8	0.7
Factor de Potencia		1	1	1	1	1	1	1	1	1
Acometida										
Fases(AWG)		3x[2#3/0 (F)]	2#2	2#1/0	2#1/0	2#2 XHHW SERIE 8000	2#4 XHHW SERIE 8000	2#4 XHHW SERIE 8000	2#4 XHHW SERIE 8000	2#4 XHHW SERIE 8000
Neutro (AWG)		3x[1#3/0 (N)]	1#2	1#1/0	1#1/0	1#2 XHHW SERIE 8000	1#4 XHHW SERIE 8000	1#4 XHHW SERIE 8000	1#4 XHHW SERIE 8000	1#4 XHHW SERIE 8000
Tierra (AWG)		3x[1#1/0 (N)]	1#8	1#8	1#8	1#8 XHHW SERIE 8000	1#8 XHHW SERIE 8000	1#8 XHHW SERIE 8000	1#8 XHHW SERIE 8000	1#8 XHHW SERIE 8000
Longitud (m)		35	62	83	97	35	14	10	70	17
Voltaje Nominal (V)		240	240	240	240	240	240	240	240	240
Voltaje Calculado (V)		236.5	232.2	233.4	232.2	237.6	237.6	237.6	237.6	237.6
% Caida de Voltaje		1.5	3.2	2.8	3.2	1	1	1	1	1

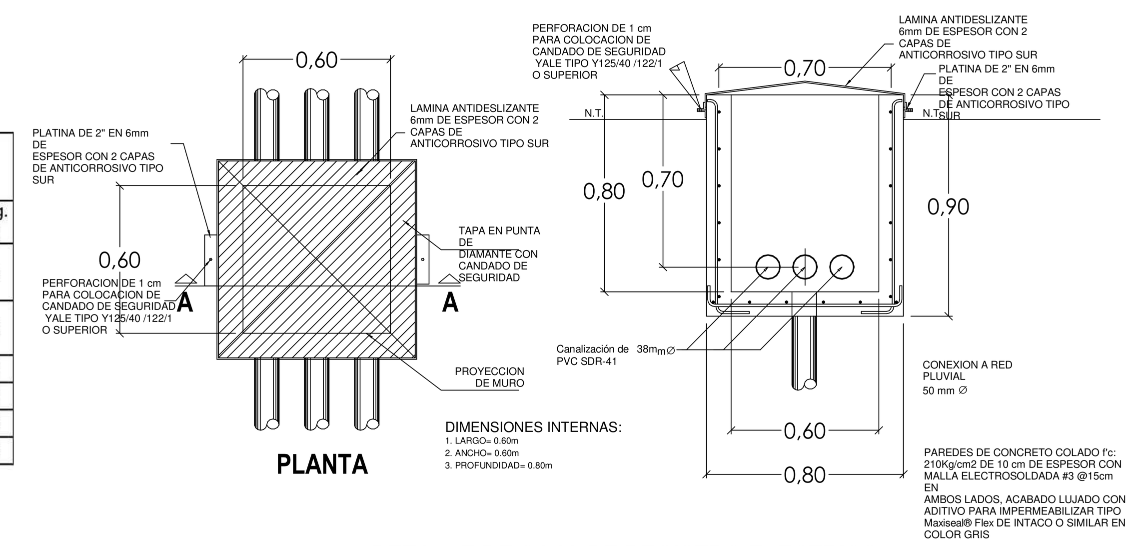

DETALLE DE CAJA DE REGISTRO ELECTRICO

SIN ESCALA

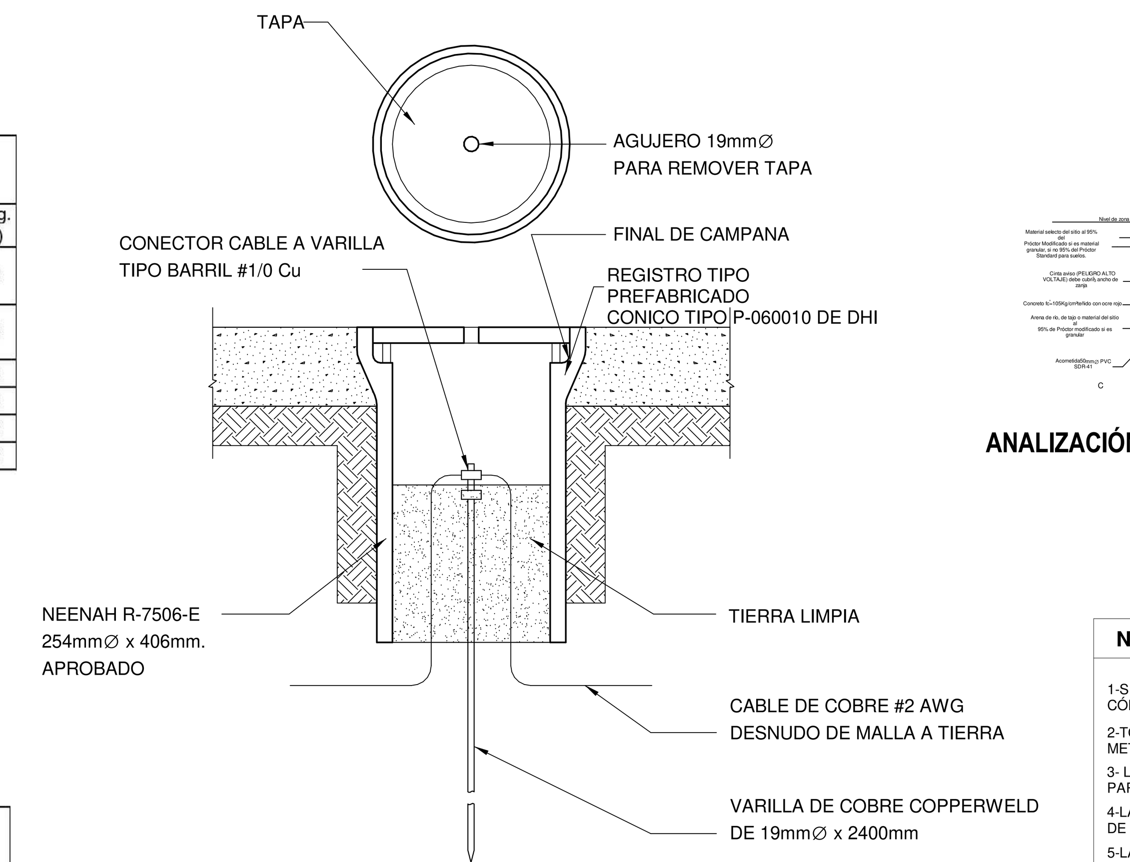

DETALLE DE INSPECCIÓN DE MALLA DE TIERRA

SIN ESCALA

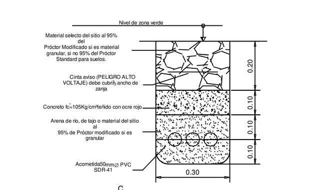

ANALIZACIÓN ACOMETIDA ELÉCTRICA

TRANSFORMADOR CONVENCIONAL 100 KVA, 19920V Δ/240V-120V	
MODELO IGUAL O SIMILAR: COOPER CA201001EN	
DESCRIPCIÓN	
KVA	100
%Z	Z ≤ 6
FASES	2
CORRIENTE PICO INSTANTANEA KA MAX	5.8
KVA TOTALES	100
CORRIENTE NOMINAL PRIMARIA (A)	5
KVA DEMANDADOS	80
FACTOR DE DEMANDA	0.8
FACTOR DE POTENCIA	0.85
BREAKER PRINCIPAL (PRIMARIO)	30/2P
ACOMETIDA (PRIMARIA)	
FASES (2)	4
NEUTRO (1)	4
TIERRA (1)	8
LONGITUD (M)	50
VOLTAJE NOMINAL (V)	19920
VOLTAJE CALCULADO (V)	19919.4
%CAIDA DE VOLTAJE	0.0
BREAKER PRINCIPAL (SECUNDARIO)	600A/2P
CORRIENTE NOMINAL SECUNDARIO (A)	416.67
ACOMETIDA (SECUNDARIA)	
FASES (2)	3x[2#3/0 (F)]
NEUTRO (1)	3x[1#3/0 (N)]
TIERRA (1)	3x[1#1/0 (T)]
LONGITUD (M)	35
VOLTAJE NOMINAL (V)	240
VOLTAJE CALCULADO (V)	236.5
%CAIDA DE VOLTAJE	1.5
DIMENSIONES	
ALTO - ANCHO - (mm)	1015-840
PESO APROXIMADO EN KG	500

NOTAS ELÉCTRICAS:

1-SE ACATARÁN TODAS LAS NORMAS DE LA AUTORIDAD REGULADORA DE SERVICIOS PÚBLICOS Y LA EMPRESA DISTRIBUIDORA, RESPETANDO EL CÓDIGO ELÉCTRICO NACIONAL Y EL REGLAMENTO DE LAS INSTALACIONES TELEFÓNICAS (RITE) VIGENTES.

2-TODOS LOS CONDUCTORES IRÁN ENTUBADOS POR CIELOS, PAREDES Y PISOS, LAS TUBERÍAS POR CIELOS SE SOPORTARÁN RÍGIDAMENTE CON GAZAS METÁLICAS APROPIADAS A LA ESTRUCTURA DE TECHOS.

3- LAS TUBERÍAS PARA LAS CANALIZACIONES ELÉCTRICAS SEAN EN MATERIAL PVC U OTRO MATERIAL, DEBERÁN ESTAR CERTIFICADOS UL LISTED PARA EL USO RESPECTIVO.

4-LAS CURVAS Y LAS UNIONES PARA TUBERÍA PVC SERÁN DE FÁBRICA. NO SE PERMITE EL USO DE FABRICADAS EN SITIO. LA UNIÓN EN ESTAS PARTES DE TUBERÍA PVC SE HARÁN CON PEGAMENTO ADECUADO.

5-LA UNIÓN DE TUBERÍAS O CAJAS DE REGISTRO Y TABLEROS SE REALIZARÁ CON CONECTORES METALICOS APROPIADOS.

6-LAS CAJAS DE REGISTRO SERÁN DE LÁMINA METÁLICA GALVANIZADA UL LISTED, LAS CUALES LLEVARÁN TAPA DONDE CORRESPONDE. LOS TIPOS DE CAJA A UTILIZAR SERÁN:
RECTANGULAR 10 x 5cm
OCTOGONAL 10cm DIÁMETRO
CUADRADA 10 x 10cm
CUADRADA CON ARO DE REPELLO DE 1 GANC.
CUADRADA CON ARO DE REPELLO DE 3 GANC.
TODAS LAS CAJAS DE REGISTRO METÁLICAS CON CONDUCTORES DE POTENCIA ELÉCTRICA DEBERÁN TRAER EL TORNILLO PARA ATERRIZAR DE FÁBRICA.

7-LAS CAJAS METÁLICAS DE TABLEROS E INTERRUPTORES DEBERÁN QUEDAR SOLIDAMENTE ATERRIZADOS.

8-LOS EMPALMES SOLO SE DEBEN REALIZAR EN CAJAS DE REGISTRO, UTILIZANDO CONECTORES DE RESORTE APROBADOS PARA CABLE #12 Y #10 AWG, O CONECTORES DE TORNILLOS PARA CABLES MAYORES. ESTO INCLUYE LOS EMPALMES DE LOS CONDUCTORES CON LAS LUMINARIAS.

9-LA PROFUNDIDAD MÁXIMA DEL BORDE EXTERIOR DE LAS CAJAS EN PARED SERA DE 1cm DE LA PARED TERMINADA.

10-TODAS LAS SALIDAS EN PARED DEBERÁN LLEVAR CAJA METÁLICA Y CONECTORES.

11-LA TUBERÍA DE PISOS DEBERÁ SER SECADA Y LIMPIADA ANTES DE LA INSTALACIÓN DE LOS CONDUCTORES.

12-LAS CAJAS DE REGISTRO DEBEN ESTAR LIMPIAS Y LLEVAR DOS MANOS DE PINTURA ANTICORROSIVA ANTES DE PROCEDER A UTILIZARLAS.

13-LAS CAJAS DE REGISTRO EN CIELO SE FIJARÁN RIGIDAMENTE Y LLEVARÁN TAPA.

14-TODOS LOS CONDUCTORES SE UTILIZARÁN Y CODIFICARÁN POR COLOR DE ACUERDO A LA SIGUIENTE TABLA:

COLOR	UTILIZACION
ROJO	FASE
AZUL	FASE
NEGRO	FASE
BLANCO	NEUTRO
VERDE	TIERRA

15-TODOS LOS CIRCUITOS DE TOMACORRIENTES Y SALIDAS ESPECIALES LLEVARÁN HILO A TIERRA A MENOS QUE SE INDIQUE LO CONTRARIO.

16-LOS TABLEROS ELÉCTRICOS DEBEN LLEVAR BARRA A TIERRA INDEPENDIENTE DE LA BARRA DE NEUTROS.

17- LOS CONDUCTORES ELÉCTRICOS DEBERÁN LLEVAR MARCAS VISIBLES DE FÁBRICA INDICADO EL NÚMERO DE CALIBRE Y EL TIPO DE FORRO USADO.

18- LOS BAJANTES A LAS LAMPARAS DEBERÁN IR EN CONDUCTORES TGT (TC-ER), MC NM O ENTUBADOS CON BX-UL O CONDUIT. CERTIFICADO UL LISTED.

19- SE DEBERÁ DEJAR COMO MÍNIMO DOS TUBOS DE 19mm PREVISTOS EN EL TABLERO Y LLEGANDO AL CIELO RASO, DOS LLEGANDO AL PATIO FRONTAL Y OTRO LLEGANDO AL PATIO TRASERO.

20- LOS TOMACORRIENTES EN COCINA, BAÑOS Y DONDE SE INDIQUE DEBERÁN UBICARSE A 1.20m SOBRE EL NIVEL DE PISO TERMINADO.

21- LOS TOMACORRIENTES EN EXTERIORES DEBEN SER CON PROTECCION DE FALLA A TIERRA ASÍ MISMO DEBERÁN ESTAR PROVISTOS CON PLACA DE PROTECCIÓN PARA INTERPERIE (WP).

22- SE DEBERÁ DEJAR COMO MINIMO UN ACCESO AL CIELO RASO.

23- TODOS LOS MATERIALES ELÉCTRICOS A USAR EN LA OBRA SERÁN NUEVOS, DE PRIMERA CALIDAD Y CON CERTIFICACIÓN UL LISTED.

24- LAS INSTALACIONES PROVISIONALES UTILIZADAS DURANTE LA CONSTRUCCIÓN CONTARÁN AL MENOS CON LAS CONDICIONES MÍNIMAS DE SEGURIDAD.

25- TODA TUBERÍA ENTERRADA NO ESTARÁ A MENOS DE 30 cm DE PROFUNDIDAD Y RECUBIERTA DE CONCRETO PIGMENTADO CON OCRE ROJO.

26- LOS CONDUCTORES DE LOS CIRCUITOS DE TOMACORRIENTES DEBEN SER CONTINUOS HASTA EL ÚLTIMO DEL CIRCUITO. NO CORTAR LOS CABLES, PELARLOS EN CADA TOMACORRIENTE Y SACAR COLAS.

28- LA RESISTENCIA DE PUESTA A TIERRA NO SERÁ MAYOR DE 20 OHMIOS DE LO CONTRARIO SE REFORZARÁ CONECTANDO MÁS VARILLAS. EL ELECTRODO DE PUESTA A TIERRA DEBE TENER UN REGISTRO 30x30 CM DE DIÁMETRO MÍNIMO.

29-PARA DAR POR CONCLUÍDA LA OBRA TODAS LAS SALIDAS , TAPAS Y ELEMENTOS ELÉCTRICOS DEBERÁN ESTAR COLOCADOS. LOS TABLEROS DE DISTRIBUCIÓN DEBERÁN TENER TODOS SUS CIRCUITOS IDENTIFICADOS SEGÚN PLANOS.

30- LOS BREAKER PARA TOMACORRIENTES GENERALES CON CAPACIDAD INTERRUPTIVA SUPERIOR A LOS 15 AMP. DEBERAN SER CON PROTECCION DE FALLA DE ARCO(AFCI) Y LOS INTERRUPTORES DE TOMACORRIENTES PARA BAÑOS, LAVANDERÍA, COCINA Y OTROS LUGARES HÚMEDOS, DEBERÁN SER CON PROTECCIÓN DE FALLA A TIERRA(GFCI)

31-TODOS LOS CONDUCTORES, TUBERÍAS, TOMACORRIENTES, PLAFONES, DISYUNTORES, TABLEROS, AISLANTES Y DEMÁS MATERIALES A UTILIZAR EN LA INSTALACIÓN ELÉCTRICA DEBERÁN SER UL LISTED.

32-LOS TOMACORRIENTES A UBICAR EN EL EXTERIOR DE LA OBRA DEBERÁN CONTAR CON PROTECCIÓN PARA LA APERTURA Y ESTARÁN CERTIFICADOS PARA SU UTILIZACIÓN A LA INTEMPERIE.

33-LAS SALIDAS PARA ILUMINACIÓN EN EXTERIORES DEBERÁN NECESARIAMENTE CONTAR CON CERTIFICACIÓN DE USO PARA INTEMPERIE.

34- LA SEPARACIÓN ENTRE LOS CONDUCTORES DE POTENCIA Y LOS CABLES DE DATOS SE REGIRÁ POR LOS SIGUIENTES CRITERIOS:

- POTENCIA Y DATOS EN PARALELO: 30 cm.
- CAJAS DE SERVICIO ELÉCTRICO: 91 cm.
- LUCES FLUORESCENTES: 61 cm.
- CRUCE DE POTENCIA Y DATOS: 15 cm A UN ÁNGULO DE 90°.
- EN CANALETAS PODRÁN IR EN UNA MISMA TANTO DATOS COMO POTENCIA, SIEMPRE QUE ESTÉ LISTADA UL PARA ESTE FIN Y TENGA UNA SEPARACIÓN FÍSICA CONTINUA.

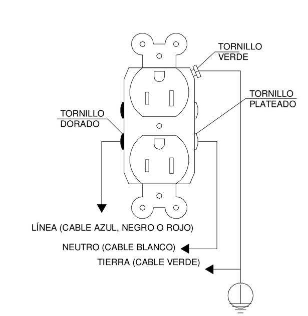

DETALLE DE CONEXIÓN DE TOMACORRIENTE POLARIZADO

SIN ESCALA

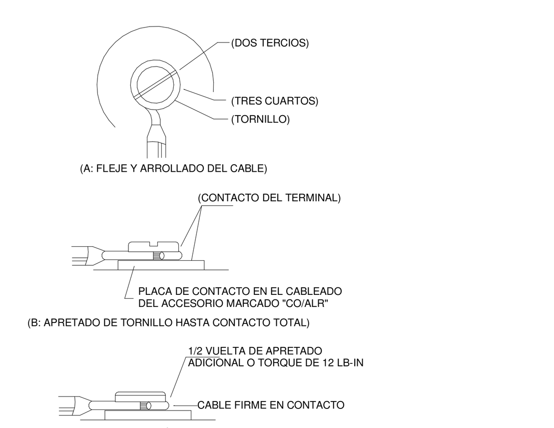

DETALLE ELÉCTRICO (CONEXIÓN DE CABLES EN TORNILLOS DE TOMACORRIENTES)

SIN ESCALA

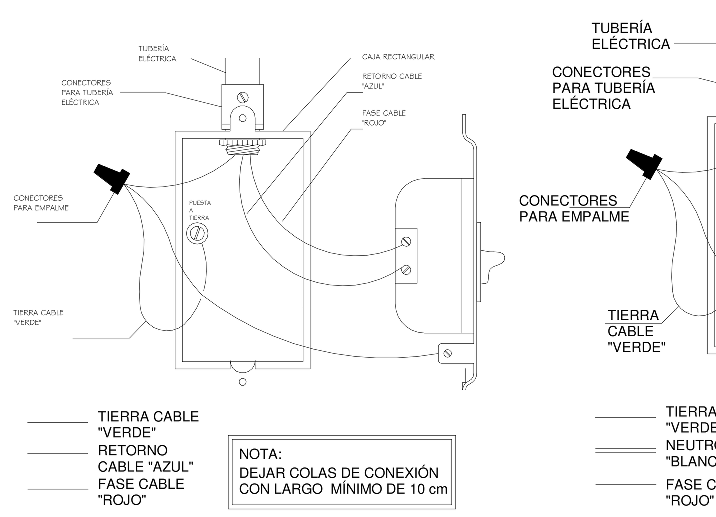

DETALLE DE CONEXIÓN A TIERRA EN APAGADORES

SIN ESCALA

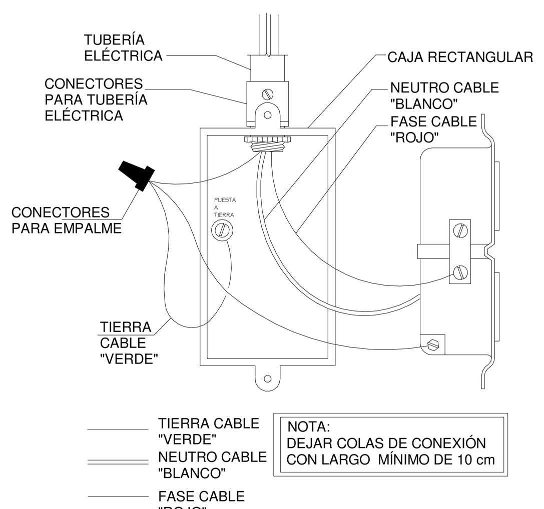

DETALLE DE CONEXIÓN A TIERRA EN TOMACORRIENTES

SIN ESCALA

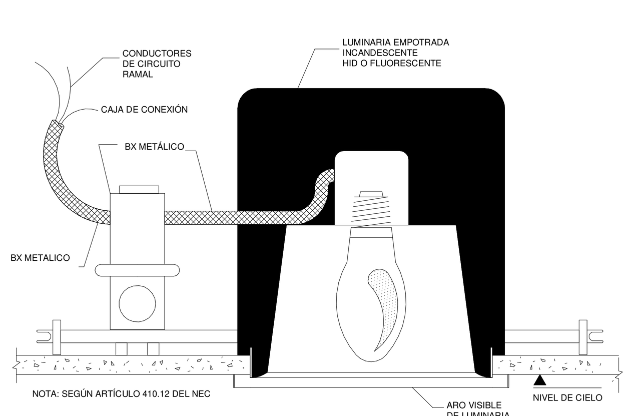

DETALLE DE FIJACIÓN DE LUMINARIA DE EMPOTRAR: INCANDESCENTE, HID O FLUORESCENTE

SIN ESCALA

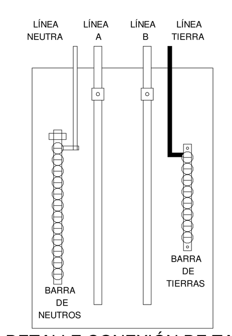

DETALLE CONEXIÓN DE TABLEROS

SIN ESCALA

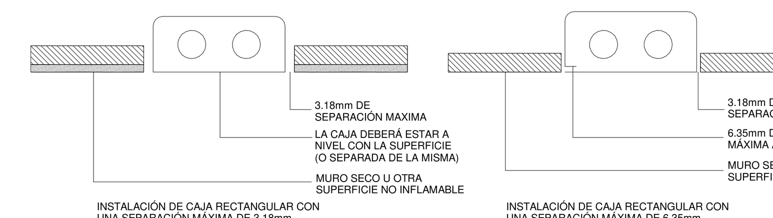

DETALLE DE EMPOTRADO PARA CAJAS RECTANGULARES

SIN ESCALA

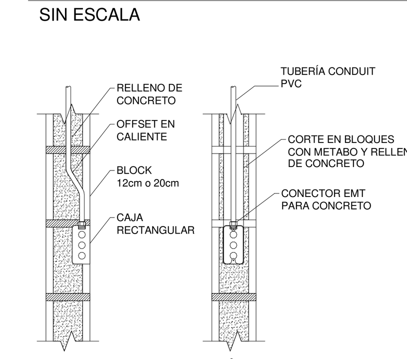

DETALLE DE INSTALACIÓN DE CAJA RECTANGULAR

SIN ESCALA

Colegio Federado de Ingenieros y de Arquitectos de Costa Rica

CONTRATO	OC 958415
MONTO	¢ 84,800,000.00
FECHA VISADO CFIA	02/02/2021
CATASTRO	L-863300-2003
TAMAÑO	237 M2
REGISTRADO POR	A-24524
BITACORA	DIGITAL

ESTE SELLO TIENE UNA VIGENCIA DE UN AÑO, VENCE EL 02/02/2022 (vencimiento aplica sólo a planos constructivos)

SI NO HAY CONCORDANCIA ENTRE LA INFORMACIÓN DEL SELLO Y EL RESULTADO DE LA CONSULTA MEDIANTE EL CÓDIGO, EL SELLO ES NULO.

NOMBRE DEL PROYECTO	
3 Cabinas en el CCR COLYPRO Cahuita	
CLASIFICACIÓN SEGÚN DECRETO 36550	
PROYECTOS NO CLASIFICADOS (REVISADO POR MS)	
PROPIETARIO	CÉDULA
COLEGIO DE LICENCIADOS EN LETRAS, FILOSOFIA, CIENCIAS Y ARTES (COLYPRO)	3-007-045228
DIRECCIÓN	UBICACIÓN
CENTRO DE RECREO COLYPRO DE CAHUITA	PROVINCIA: LIMON CANTÓN: TALAMANCA DISTRITO: CAHUITA
Elaboración de planos y documentos	
ANTEPROYECTO	A-24524 QUESADA PALMA ANGIE SUGEI
PLANOS Y ESPECIFICACIONES TÉCNICAS	A-24524 QUESADA PALMA ANGIE SUGEI; IME-26734 GARCIA MARTINEZ CARLOS FRANCISCO
CONTROL DE LA EJECUCIÓN DEL PROYECTO	
DIRECCIÓN OBRA	A-24524 QUESADA PALMA ANGIE SUGEI Fecha: 16/01/2021
INSPECCION	IME-26734 GARCIA MARTINEZ CARLOS FRANCISCO Fecha: 16/01/2021

Sin Observaciones Institucionales

PERMISO DE CONSTRUCCIÓN MUNICIPAL

TALAMANCA

PAZ Y TRABAJO

Municipalidad	MUNICIPALIDAD DE TALAMANCA
Permiso	243-2021
Monto	¢ 848,000.00
Fecha	22/03/2021

El presente visado se realiza en cumplimiento de lo así establecido en la LEY DE CONSTRUCCIONES, capítulo 1 de las "Disposiciones Generales", artículos 1, 2 y 3

AQP ARQUITECTURA — ARQ. ANGIE QUESADA PALMA — DISEÑO | CONSTRUCCIÓN | INTERIORISMO

PROYECTO:

3 CABINAS EN EL CCR CAHUITA

Área constructiva: 192m2

PROPIETARIO:

Colegio de Licenciados en Letras, Filosofía, Cienciasy Artes. (COLYPRO)

CÉDULA: 3-007-045228

PROVINCIA	CANTON	DISTRITO
Limón	Talamanca	Cahuita

PROFESIONAL RESPONSABLE DISEÑO ARQUITECTONICO:
NOMBRE: Arq. Angie Quesada Palma
Nº REG: A-24524

PROFESIONAL RESPONSABLE DISEÑO E INSPECCIÓN ELÉCTRICA:
NOMBRE: Ing. Carlos Francisco García Martínez
Nº REG: IME-26734

INFORMACION REGISTRO PUBLICO

PROPIETARIO: Colegio de Licenciados en Letras, Filosofía, Cienciasy Artes. (COLYPRO), 3-007-045228

Nº CATASTRO: L-863300-2003

TOMO : 11770 FOLIO :186

CONTENIDO:

- TABLAS ELÉCTRICAS
- DETALLES ELÉCTRICOS

ESCALA	FECHA	LAMINA
INDICADA	Noviembre 2020	L07